# IMP PUMPS Циркуляционный насос NMTD MAX II C 80/80 F360 (PN10)

Циркуляционные фланцевые насосы · Артикул 979527275 · Серия NMT MAX

## 1. Обзор

NMTD MAX II C 80/80 F360 PN10 — высокоэффективный циркуляционный насос (индекс энергоэффективности EEI≤0,23), предназначенный для систем отопления, вентиляции и охлаждения.
Насос выполнен в виде сдвоенного агрегата, состоящего из двух насосных модулей, размещённых в общем корпусе.
Каждый насосный модуль оснащён коммуникационным С-модулем, который обеспечивает следующие функции:
дистанционное включение и выключение насоса;
передачу информации о состоянии насоса;
управление по сигналу 0–10 В;
обмен данными по протоколу Modbus;

### Основные данные

| | |
|---|---|
| Присоединительный размер | DN80 PN10 |
| Максимальная мощность, Вт | 800 |
| Максимальный напор, м | 8,4 |
| Максимальная производительность, м3/ч | 55 |
| Максимальная производительность, л/мин | 916,66667 |
| Гарантия, мес | 24 |

## 2. Гидравлические характеристики

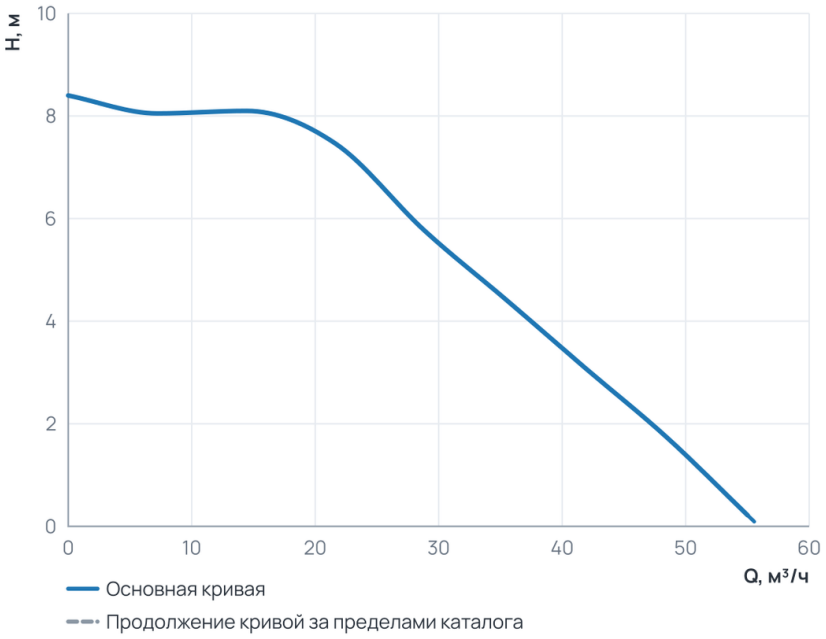


### Рабочий диапазон

| | |
|---|---|
| Подача Q | 0 … 55 м³/ч |
| Напор H | 0,2 … 8,4 м |

Пунктир на диаграмме — продолжение кривой за пределами каталога производителя.

## 3. Технические данные

### Общие сведения

| | | | |
|---|---|---|---|
| Тип | Насос | Серия | NMT MAX |
| Сдвоенный | Да | Назначение | Отопление и ГВС |
| Гарантия, мес | 24 | Уровень шума, дБ | ?43 |
| Ответные соединения | Нет | | |

## Гидравлические данные

| | | | |
|---|---|---|---|
| Максимальный напор, м | 8,4 | Максимальное давление в системе, бар | 10 |
| Максимальная производительность, м3/ч | 55 | Максимальная производительность, л/мин | 916,66667 |

## Перекачиваемая среда

| | | | |
|---|---|---|---|
| Температура окружающей среды, °C | 0...+40 | Максимальное содержание этиленгликоля, % | 40 |
| Максимальная температура перекачиваемой жидкости, °C | -10...+110 | | |

## Материалы

| | | | |
|---|---|---|---|
| Материал вала | AISI 420 | Материал корпуса | Чугун |
| Материал подшипника | Графит | Материал обмотки статора | Медь |
| Материал рабочего колеса | Пластик PES GF 30 | Материал вала (Сдвоенные насосы) | AISI 420 |
| Материал подшипника (Сдвоенные насосы) | Графит | Материал вала (Циркуляционные фланцевые насосы) | AISI 420 |
| Материал подшипника (Циркуляционные фланцевые насосы) | Графит | | |

## Монтаж и присоединение

| | | | |
|---|---|---|---|
| Вес, кг | 45,61 | Присоединение | Фланцевое |
| Монтажная длина, мм | 360 | Присоединительный размер | DN80 PN10 |
| Диаметр условного прохода, мм | 80 | Частота ( Гц) (Циркуляционные фланцевые насосы) | 50/60 |
| Обороты макс., об/мин (Циркуляционные фланцевые насосы) | 3000 | Индекс энергоэффективности EEI (Циркуляционные фланцевые насосы) | ≤ 0,23 |

## Электродвигатель

| | | | |
|---|---|---|---|
| Частота ( Гц) | 50/60 | Степень защиты | IP44 |
| Номинальный ток, A | 3,5 | Обороты макс., об/мин | 3000 |
| Параметры электросети | 1~230 В, 50/60 Гц | Максимальная мощность, Вт | 800 |
| Индекс энергоэффективности EEI | ≤ 0,23 | Частота ( Гц) (Сдвоенные насосы) | 50/60 |
| Частотное регулирование двигателя | Да | Обороты макс., об/мин (Сдвоенные насосы) | 3000 |
| Индекс энергоэффективности EEI (Сдвоенные насосы) | ≤ 0,23 | | |

## 4. Габаритные размеры

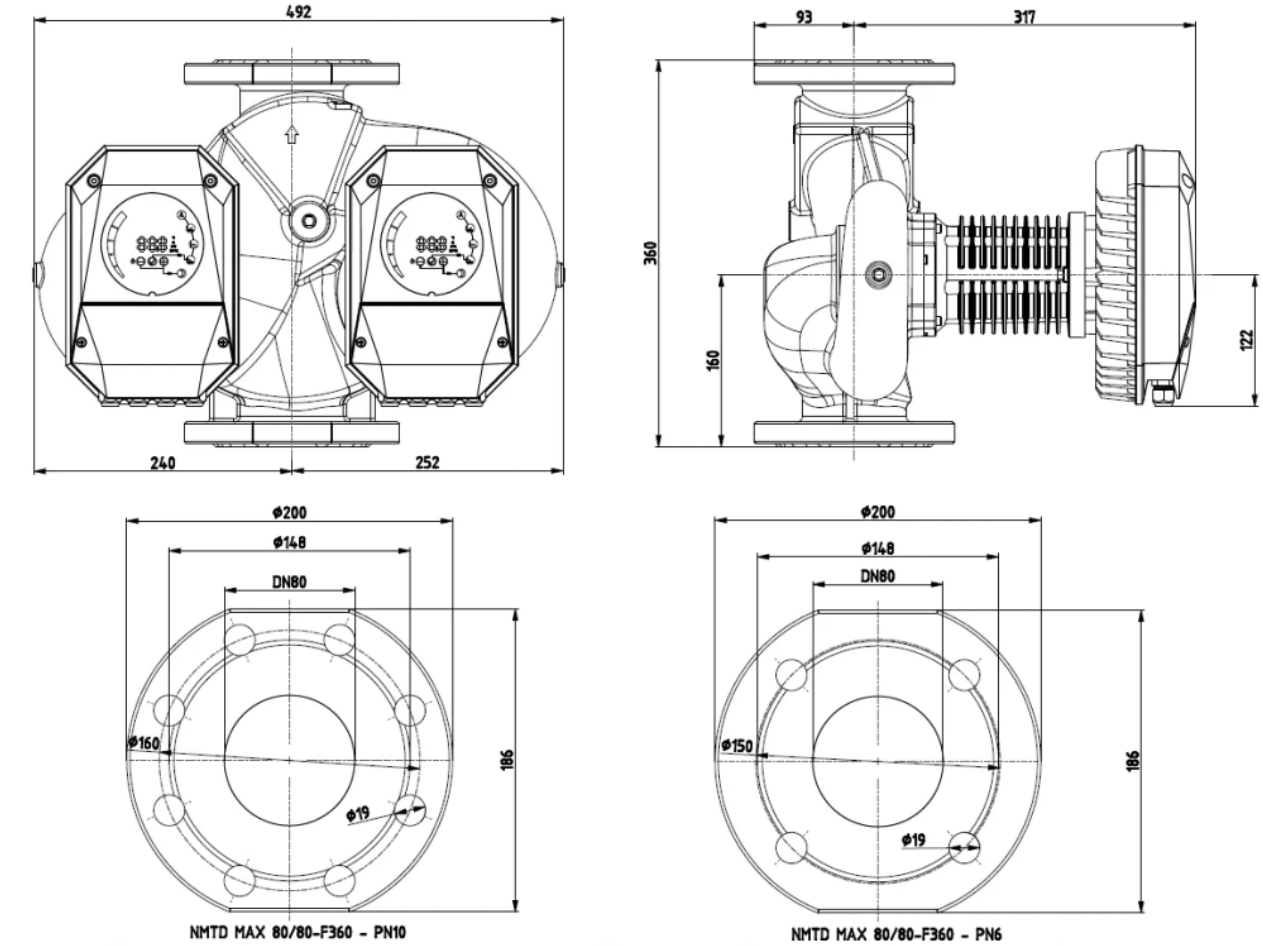


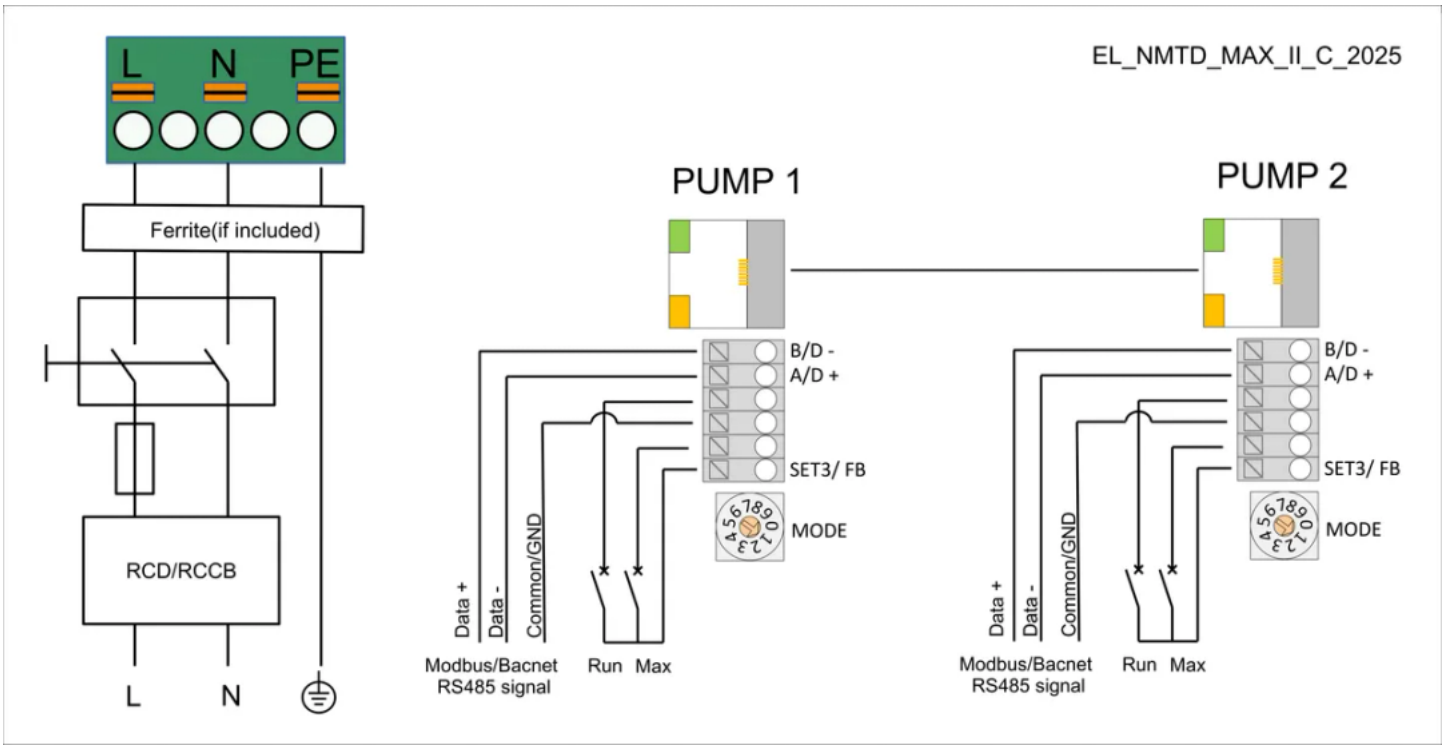

## 5. Данные для заказа

| | |
|---|---|
| Наименование | Циркуляционный насос NMTD MAX II C 80/80 F360 (PN10) |
| Артикул | 979527275 |
| Производитель (марка) | IMP PUMPS |
| Серия | NMT MAX |
| Вид оборудования | Циркуляционные фланцевые насосы |
| Вес, кг | 45,61 |
| Гарантия, мес | 24 |

## 6. Документация

### Инструкции и паспорта

- Руководство по установке и эксплуатации NMT MAX II
- Дополнительные инструкции для NMT MAX II, NMT SMART II (модуль C)

### Разрешительные документы

- Сертификат ISO 9001:2015
- Декларация о соответствии RoHS и REACH

### Гарантия

- Гарантийное заявление

### 3D и CAD-модели

- 3D-модель STEP NMTD MAX II C 80/80 F360 PN10
- Чертёж DXF NMTD MAX II C 80/80 F360 PN10
- BIM-модель Revit NMT MAX II

### Прочее

- Габаритный чертёж NMTD MAX II C 80/80 F360 PN10

Документы прилагаются к товару — в карточке товара и в архиве документов для тендера.